NOMA
NOLEGGIO AUTOMEZZI

Tel. 0438 41 87 41
info@nomanoleggio.it
800 194 027
NUMERO VERDE GRATUITO

SCHEDA TECNICA - SOLLEVATORE TELESCOPICO ROTO MAGNI RTH 6.31

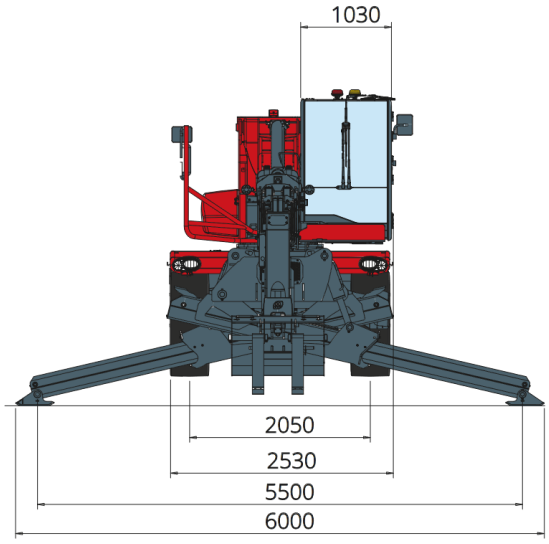

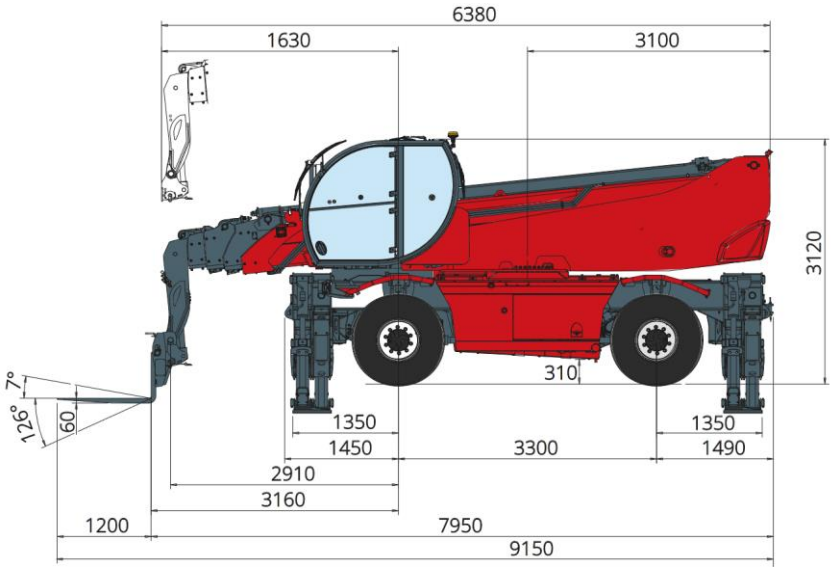

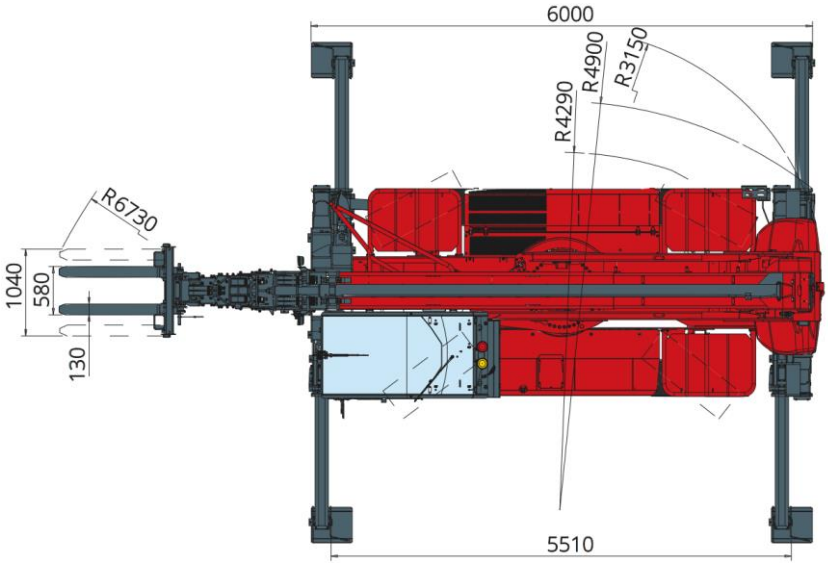

DESIGNAZIONE MACCHINA	Sollevatore telescopico rotativo	RTH 6.31
	Capacità massima di sollevamento	6.000 kg
	Altezza massima di sollevamento	30,80 m
	Sbraccio Massimo	26,90 m
	Rotazione	360° (continua)
STABILIZZATORI	Tipo	Telescopici a forbice
ASSALI e FRENI	Tipo	Assali con riduttori epicicloidali
	Assale anteriore	Oscillante, sterzante con livellamento +/- 8°
	Assale posteriore	Oscillante, sterzante con bloccaggio idraulico
	N.ruote motrici - sterzanti	4 WD - 4 WS
	Freno di servizio	Multidisco a bagno d'olio su assale ant. e post.
	Freno di stazionamento	Idraulico ad azione negativa
	Modalità di sterzata	Frontale/Concentrica/ A granchio
	Misure pneumatici	445/65 R 22,5
PRESTAZIONI e MASSE	Velocità massima di traslazione	40 km/h
	Pendenza superabile (a vuoto)	40%
	Raggio di sterzata (alle forche)	6730 mm
	Totale a vuoto *	22.700 kg
CAPACITA' SERBATOI E IMPIANTI	Gasolio	270 l
	Ad Blue	40 l
	Olio idraulico	164 l
	Olio motore	16 l
	Liquido di raffreddamento	40 l

NOMA
NOLEGGIO AUTOMEZZI

Tel. 0438 41 87 41
info@nomanoleggio.it
800 194 027
NUMERO VERDE GRATUITO

Diagramma portate con
STABILIZZATORI ESTESI 360°
ATT-03-004

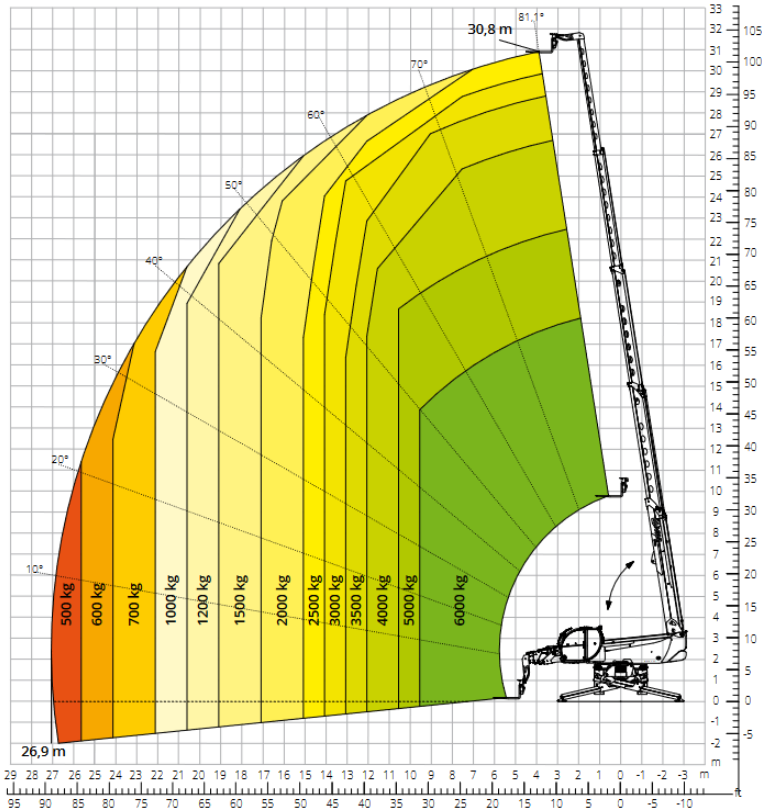

Diagramma portate
FRONTALE SU PNEUMATICI
ATT-03-004

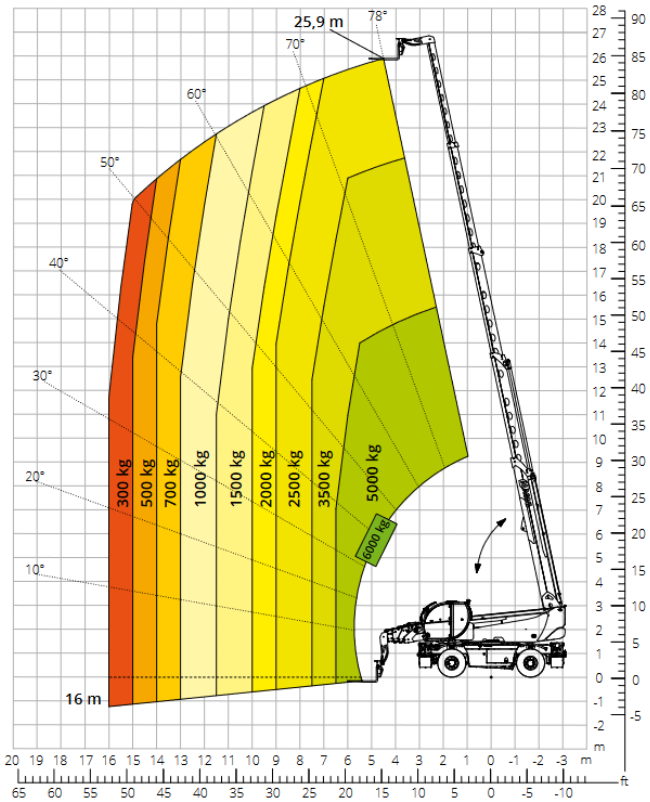

Diagramma portate con
ARGANO 6.000 kg
ATT - 02 - 004

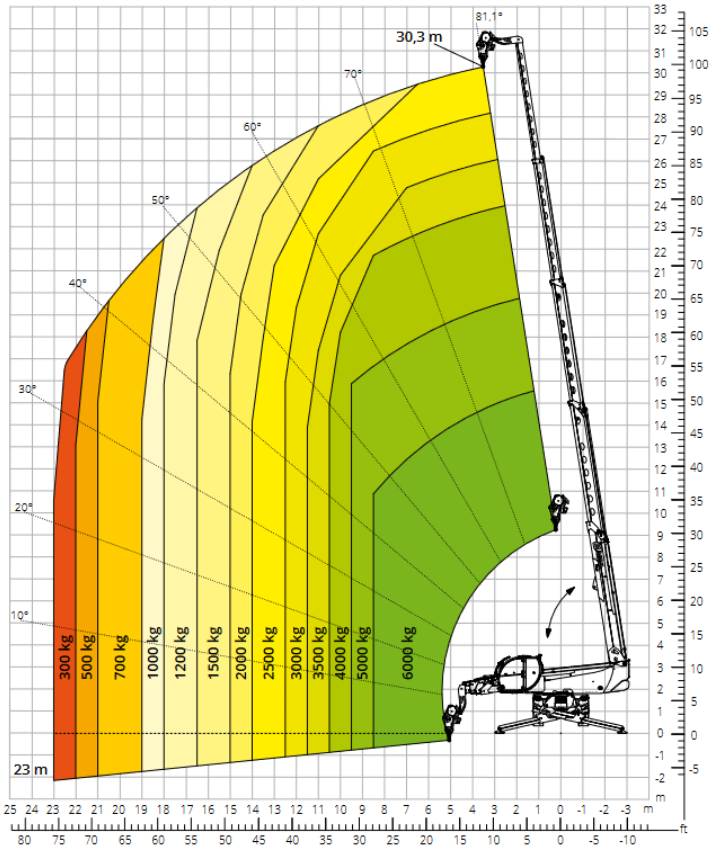

Diagramma portate con
GANCIO 6.000 kg
ATT - 05 - 001

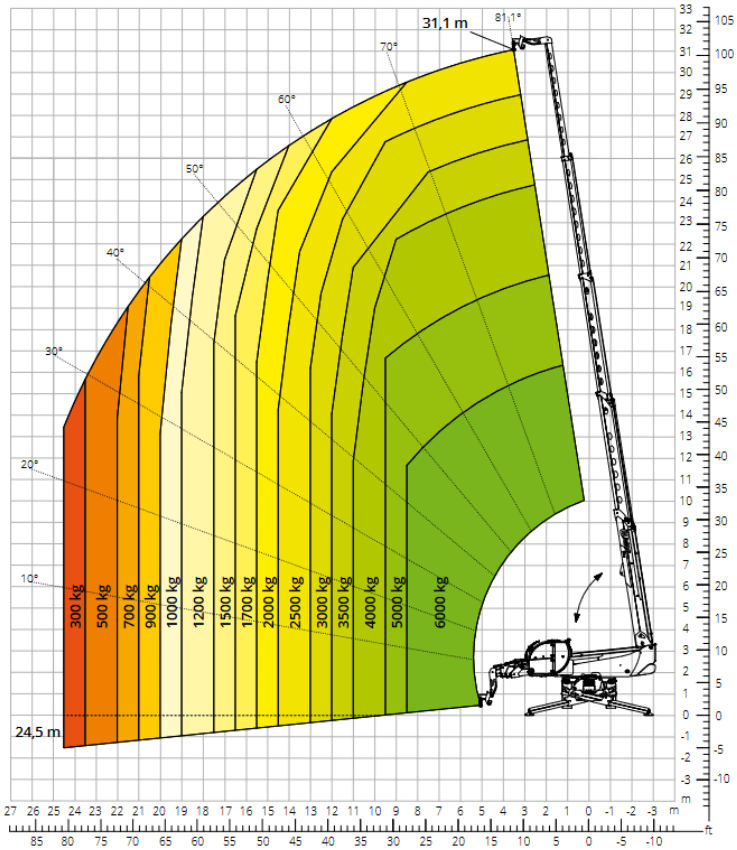

NOMA
NOLEGGIO AUTOMEZZI

Tel. 0438 41 87 41
info@nomanoleggio.it
800 194 027
NUMERO VERDE GRATUITO

Diagramma portate con
BRACCETTO TRALICCIATO CON ARGANO 2.000 kg

ATT - 04 - 015

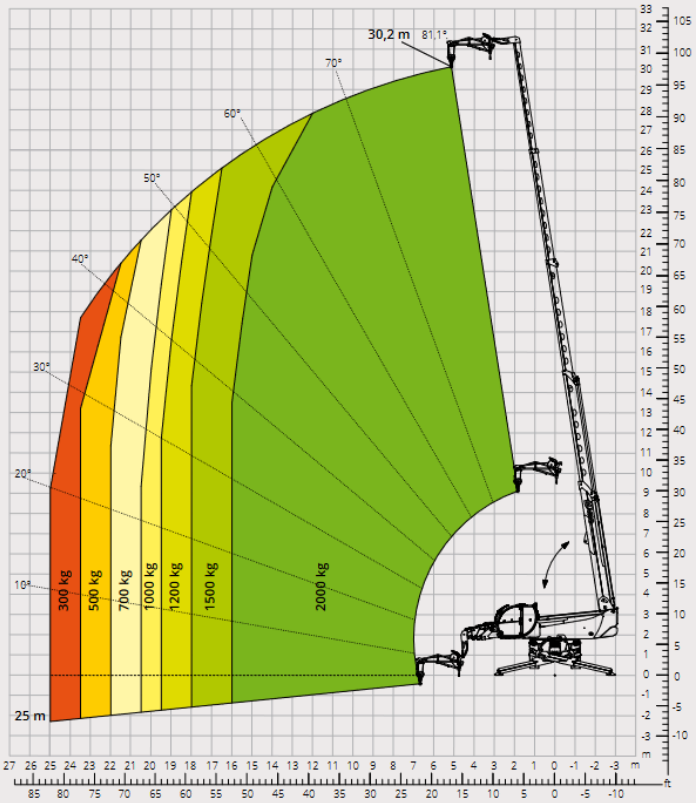

Diagramma portate con
BRACCETTO SCATOLATO 2.000 kg

ATT - 04 - 013

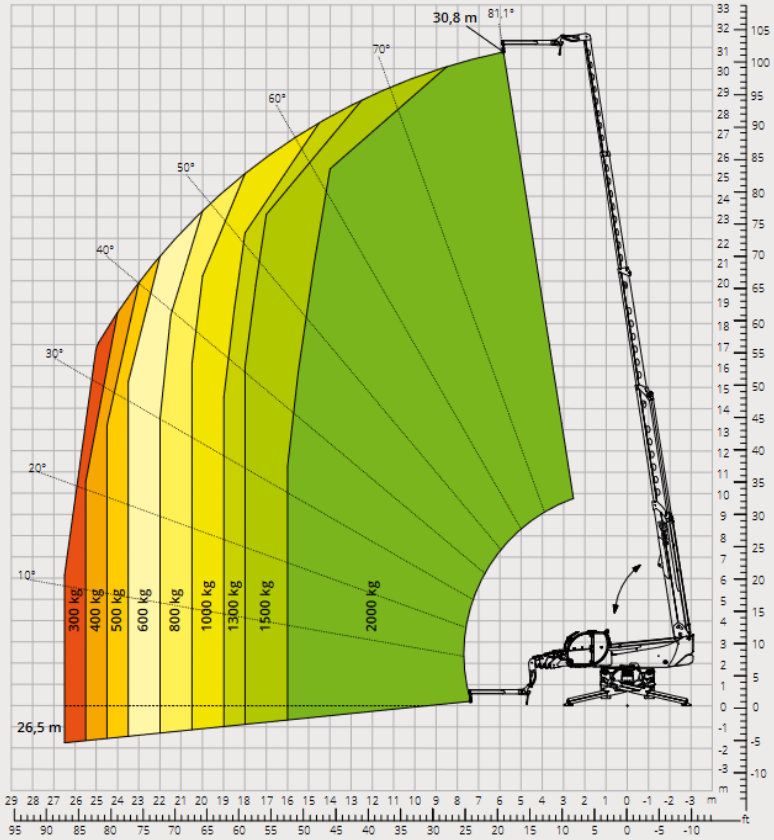

Diagramma portate con
CESTELLO ESTENSIBILE ROTANTE 500 kg
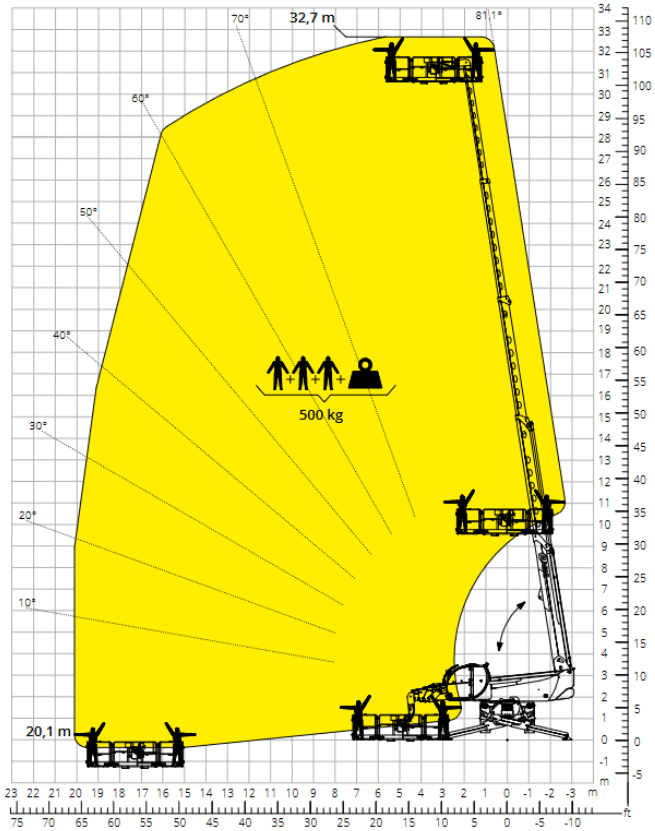
ATT - 01 - 007