NOMA
NOLEGGIO AUTOMEZZI

Tel. 0438 41 87 41
info@nomanoleggio.it
800 194 027
NUMERO VERDE GRATUITO

SCHEDA TECNICA – MULETTO 20 Q CAT EP20AN

	Caratteristiche			
1.1	Costruttore (marchio)			Cat Lift Trucks
1.2	Codice del modello assegnato dal costruttore			**EP20AN**
1.3	Tipo di trazione: elettrica, diesel, benzina, GPL			Elettrici
1.4	Guida operatore: a piedi, in piedi, seduto			Seduto
1.5	Portata	Q	(kg)	2000
1.6	Baricentro carico	c	(mm)	500
1.8	Distanza del carico dal centro dell'asse anteriore	x	(mm)	358
1.9	Interasse	y	(mm)	1502
	Pesi			
2.1	Peso a vuoto, con batteria (montante simplex, altezza di sollevamento min.)		kg	3287
2.2	Carico sugli assali con carico, ant./post. (montante simplex, altezza di sollevamento min.)		kg	4668/620
2.3	Carico sugli assali senza carico, ant./post. (montante simplex, altezza di sollevamento min.)		kg	1525/1762
	Ruote e gruppo di trasmissione			
3.1	Gommatura: V=cushion, L=pneum., SE=Superelast., ant./post.			SE
3.2	Dimensioni gommatura anteriore	pcm/	(mm)	200/50-10
3.3	Dimensioni gommatura posteriore			16x6-8
3.5	Numero di ruote, ant./post. (x = motrici)			2 x / 2
3.6	Carreggiata al centro delle ruote anteriori	b10	(mm)	938
3.7	Carreggiata al centro delle ruote posteriori	b11	(mm)	898
	Dimensioni			
4.1	Inclinazione montante, avanti/indietro	α/ß	°	5/7.5
4.2	Altezza minimo ingombro (ved. tabella)	h1	(mm)	2125
4.3	Alzata libera (ved. tabella)	h2	(mm)	80
4.4	Altezza di sollevamento (ved. tabella)	h3	(mm)	3290
4.5	Altezza massimo ingombro	h4	(mm)	4335
4.7	Altezza protezione conducente	h6	(mm)	2050
4.8	Altezza del sedile	h7	(mm)	1035
4.12	Altezza gancio di traino	h10	(mm)	520
4.19	Lunghezza totale	l1	(mm)	3275
4.20	Lunghezza alla faccia anteriore forche (incluso spessore forche)	l2	(mm)	2125
4.21	Larghezza totale	b1/b2	(mm)	1140
4.22	Dimensioni forche (spessore, larghezza, lunghezza)	s / e / l	(mm)	35x100x1150
4.23	Piastra portaforche secondo DIN 15 173 A/B/no			2A
4.24	Larghezza piastra portaforche	b3	(mm)	920
4.31	Altezza dal suolo alla base del montante, con carico	m1	(mm)	95
4.32	Altezza dal suolo al centro del telaio, con carico (forche abbassate)	m2	(mm)	95
4.33	Corridoio di stivaggio con pallet 1000 x 1200 (lato presa 1200)	Ast	(mm)	3455
4.34a	Corridoio di stivaggio con pallet 800 x 1200 mm (lato presa 800)	Ast	(mm)	3579
4.35	Raggio di curvatura	Wa	(mm)	1770
4.36	Distanza di rotazione minima	b13	(mm)	0
	Prestazioni			
5.1	Velocità di traslazione, con/senza carico		km/h	17/17
5.2	Velocità di sollevamento, con/senza carico		m/s	0.42/0.62
5.3	Velocità di discesa, con/senza carico		m/s	0.56/0.56
5.5	Sforzo al gancio, con/senza carico		N	4700/5100
5.6	Massimo sforzo al gancio con/senza carico		N	14800/15200
5.7	Pendenza superabile, con/senza carico		%	12/21
5.8	Massima pendenza superabile, con/senza carico		%	24/35
5.9	Tempo di accelerazione su 10 metri, con/senza carico		s	3.9/4.4
5.10	Freni di servizio: meccanici, elettrici, idraulici, pneumatici			Elettrici
	Motori elettrici			
6.1	Potenza del motore di trazione (60 min. S2)		kW	2x5.5
6.2	Potenza del motore di sollevamento (S3 15%)		kW	10
6.3	Batteria secondo DIN 43 531/35/36 A/B/C/no			DIN 43531 A/no
6.4	Tensione / capacità batteria (scarica in 5 ore)		V/Ah	625-750
6.5	Peso batteria		kg	812
6.6a	Consumo energetico secondo ciclo EN 16796		kWh/h	4.5
	Varie			
8.1	Tipo di variatore			AC
8.2	Massima pressione di esercizio per attrezzature supplementari		bar	210
8.3	Portata dell'olio per attrezzature supplementari		l/min	30
8.4	Livello del valore medio di rumorosità all'orecchio dell'operatore (EN 12053)		dB(A)	65
8.5	Tipologia di accoppiamento del gancio di traino / rif. tipo DIN			DIN15170-H

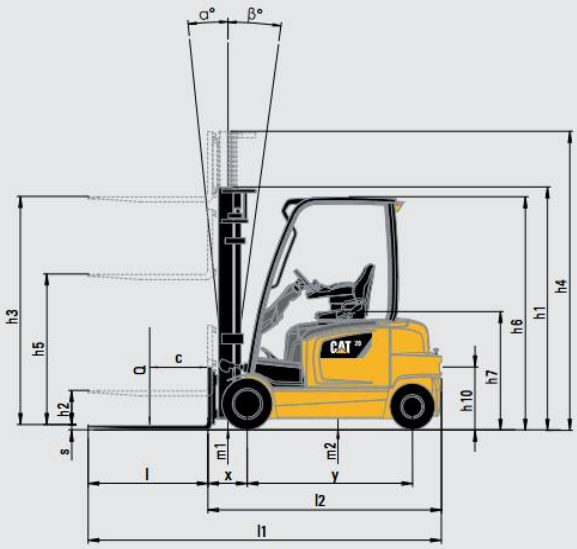

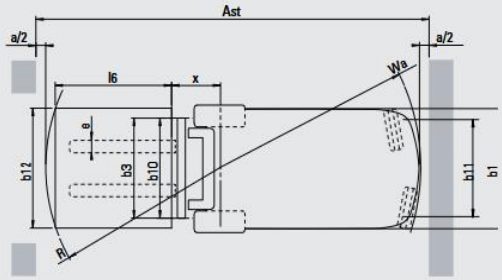

Ast = Wa + R + a
Ast = Corridoio di stoccaggio
Wa = Raggio di sterzata esterno
a = Distanza di sicurezza = 2 x 100 mm
R = $\sqrt{(l6 + x)^2 + (b12/2 - b13)^2}$
l6 = Lunghezza pallet (800 o 1000 mm)
b12 = Larghezza pallet (1200 mm)